CBC GROUP

Cámara de Red PixelPro
3/5 Megapíxeles
Serie Domo

GANZ PixelPro

Características:

- Resolución de 3 y 5 megapíxeles
- Escaneo progresivo CMOS sencor
- Lente varifocal 3-10.5mm (3 megapíxeles)/3.6-10mm (5 megapíxeles)
- El sistema Proset le permite hacer zoom y enfocar directamente desde su PC
- True WDR (Amplio rango dinámico)
- Rendimiento Día y Noche (True Day/Night)
- 18 LEDs infrarojos
- DPC (Corrección de píxeles defectuosos) disponible
- Triple potencia (12VDC/24VAC/PoE)
- Transmisión de video dual
- Alarma externa I/O

GANZ®

Cámara de Red PixelPro
3/5 Megapíxeles
Serie Domo

Número de Modelo		ZN-D5DMP58LHE	ZN-D6DMP55LHE	ZN-D5DTMP58LHE	ZN-D6DTMP55LHE
Cámara	Sensor de imagen	1/2.8" Sony ExmorR CMOS	1/1.8" Sony ExmorR CMOS	1/2.8" Sony ExmorR CMOS	1/1.8" Sony ExmorR CMOS
	Máx. Resolución y velocidad de fotogramas	2048 x 1536 30fps, 1920 x 1080 60fps	2592 x 1944 30fps, 1920 x 1080 60fps	2048 x 1536 30fps, 1920 x 1080 60fps	2592 x 1944 30fps, 1920 x 1080 60fps
	Píxeles efectivos (H x V)	2064 x 1552 (3.20M)	2609 x 1960 (5.11M)	2064 x 1552 (3.20M)	2609 x 1960 (5.11M)
	Tamaño de imagen (mm;HxV,Diag)	5.16 x 3.88, 6.46 mm	6.26 x 4.70, 7.83mm (1/2")	5.16 x 3.88, 6.46 mm	6.26 x 4.70, 7.83mm (1/2")
	Día & Noche	Filtro de corte IR extraíble			
	Umbral D->N	SW seleccionable			
	Umbral N->D	SW seleccionable			
	Número de LED IR	18			
	Iluminación LED IR	Auto / Apagado			
	IR adaptativo	Encendido / Apagado			
	Min. iluminación	0 lx con IR LED Encendido			
	WDR	True-WDR			
	Balance de blancos	ATW / Manual (PRESET)			
	AGC	Sí			
	Relación S / N	48 dB o más			
	BLC (compensación de luz de fondo)	Sí			
	Desempañado	Sí			
	Velocidad de dispardo electrónico (Manual)	1/4~1/2000			
	Velocidad de dispardo electrónico (Auto)	1/25(30)~1/5000			
	Disparo lento	Apagado, x2, x4, x8			
	3D DNR	Sí (Depende de la configuración del códec)			
	Máscara de privacidad	4 area (8 color)			
Lente	Lente	Motorizado con P-iris, f=3~10.5mm, F1.4	Motorizado con P-iris, f=3.6~10mm, F1.5	Motorizado con P-iris, f=3~10.5mm, F1.4	Motorizado con P-iris, f=3.6~10mm, F1.5
	Iris	P-iris			
	Zoom óptico	3.5x	2.7x	3.5x	2.7x
	Campo de visión (H / V / D)	84 / 61 / 94º (ancho), 30 / 23 / 37º (tele)	81 / 60 / 92º (ancho), 37 / 27 / 44º (tele)	84 / 61 / 94º (ancho), 30 / 23 / 37º (tele)	84 / 61 / 94º (ancho), 30 / 23 / 37º (tele)
Red	Red	10BASE-T, 100BASE-TX, RJ45			
	Compresión de imagen	H.264, MJPEG : Calidad de Imagen: 100 Pasos (Q value)			
	Resolución	2048 x 1536, 1920 x 1080(Full HD), 1280 x 1024(SXGA), 1024x768(XGA), 1280 x 720(720p), 640 x 480(VGA), 640x360(HVGAW), 704x480/576(4CIF), 352x240/288(CIF)	2592 x 1944, 2304 x 1296, 2048 x 1536, 1920 x 1080(Full HD), 1280 x 1024(SXGA), 1024x768(XGA), 1280 x 720(720p), 640 x 480(VGA), 640x360(HVGAW), 704x480/576(4CIF), 352x240/288(CIF)	2048 x 1536, 1920 x 1080(Full HD), 1280 x 1024(SXGA), 1024x768(XGA), 1280 x 720(720p), 640 x 480(VGA), 640x360(HVGAW), 704x480/576(4CIF), 352x240/288(CIF)	2592 x 1944, 2304 x 1296, 2048 x 1536, 1920 x 1080(Full HD), 1280 x 1024(SXGA), 1024x768(XGA), 1280 x 720(720p), 640 x 480(VGA), 640x360(HVGAW), 704x480/576(4CIF), 352x240/288(CIF)
	Zoom Digital	2 ~ 10x(Software de cliente)			
	Protocolo	IPv4, HTTP, SMTP, UPnP, DNS, RTSP, DDNS, RTP, TCP, UDP, RTCP, DHCP, ARP, FTP, IGMP, ICMP, NTP			
	Máx. Conexiones	Unicast: 10, Multicast: Ilimitado			
	Cuadros por segundo	1fps ~ 25fps / 1fps ~ 50fps ;50Hz, 1fps ~ 30fps / 1fps ~ 60fps ;60Hz			
	Navegador Web	Internet Explorer 9.0 o superior, Firefox, Chrome. Smart Phone (iOS, Android)			
	Seguridad	Protección de contraseña			
	SDK(API)	HTTP basado en API, ONVIF Profile S			
	VMD, (Detección de movimiento)	Usuario configurado 4 ROI (Región de interés), Sensibilidad de 30 pasos			
	ROI	TBD			
	Grabación	Snapshot (tarjeta microSD)			
	Activador de alarma	VMD, entrada de alarma externa			
	Evento de alarma	Notificación por correo electrónico (instantánea), transferencia FTP (instantánea), salida de alarma externa			
	Corrección de píxeles defectuosos	Sí (sobre la marcha)			
	Transmisión	Doble flujo			
	Detección de sabotaje	-			
	Multi lenguaje	Sí			

DIMENSIONESS (Unidad:mm)

Unidad de cámara

[ZN-D5DMP58LHE, ZN-D6DMP55LHE]

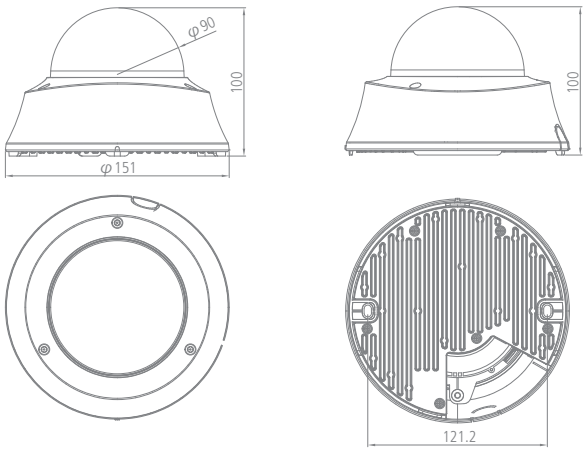

[ZN-D5DTMP58LHE, ZN-D6DTMP55LHE]

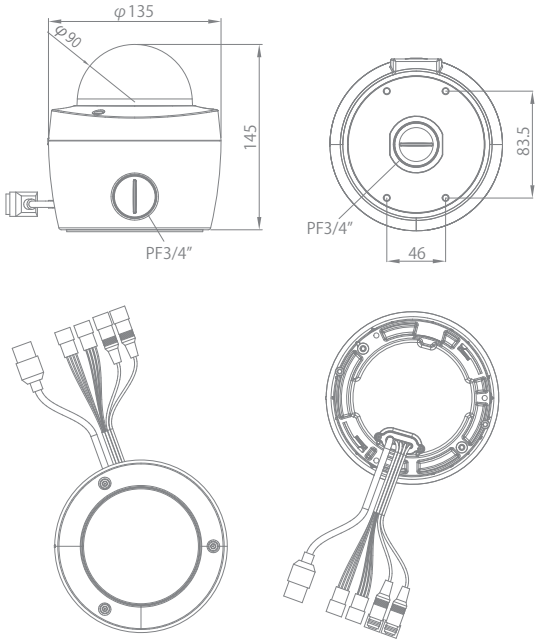

Con soporte (ZN-D5DTMP58LHE, ZN-D6DTMP55LHE)

[Montaje en techo]

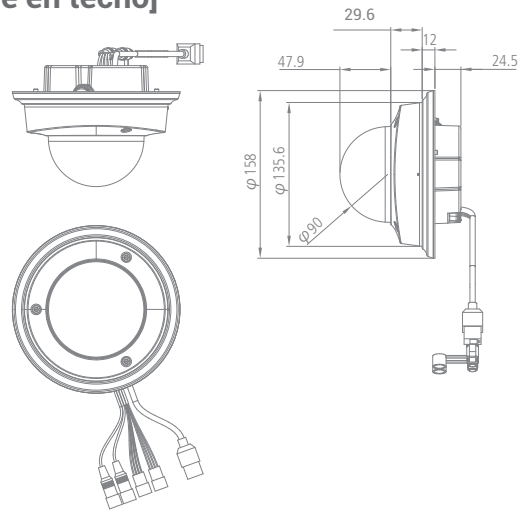

[Montaje en pared]

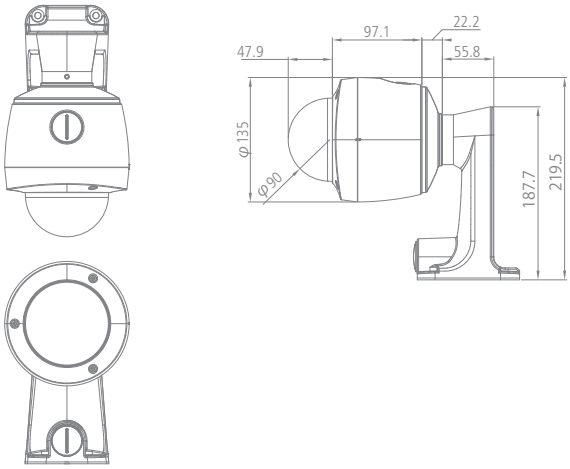

[Montaje colgante]

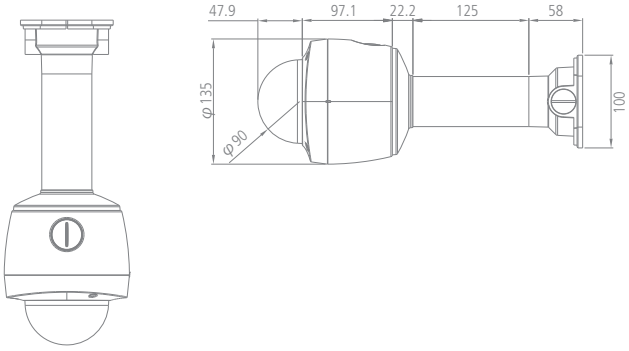

Cámara de Red PixelPro 3/5 Megapíxeles Serie Domo

ESPACIFICACIONES (Energía, I/O, Señal de Video, Audio y Otros)

	Número de Modelo	ZN-D5DMP58LHE	ZN-D6DMP55LHE	ZN-D5DTMP58LHE	ZN-D6DTMP55LHE
Energía	DC	12VDC			
	AC	24VAC			
	PoE	IEEE 802.3af Class3			
	Consumo de Energía	710mA @ 12VDC, 8.6W, 570mA @ 24VAC, 8.1W, 160mA @ PoE, 7.7W	730mA @ 12VDC, 8.8W, 600mA @ 24VAC, 8.5W, 160mA @ PoE, 7.7W	830mA @ 12VDC, 9.9W, 830mA @ 24VAC, 12.5W, 242mA @ PoE, 11.6W	850mA @ 12VDC, 10.2W, 880mA @ 24VAC, 13.2W, 250mA @ PoE, 12W
	Heater	-		YES	
I/O	Tarjeta microSD, Mermoria	SD / SDHC, hasta 32GB			
	Salida de video analógico,	Salida CVBS, Jack estéreo			
	Entrada de Alarma	1			
	Salida de Alarma	1(relay)			
	RS-485	-			
Análogo (Sólo Instalación)	Señal de Video	NTSC / PAL seleccionable			
	Salida de Monitor	Salida compuesta (BNC), 75 ohm 1Vpp			
	Frecuencia de escaneo	NTSC: (H)15.734kHz, (V)59.94Hz, PAL: (H)15.625 kHz, (V)50 Hz			
Audio	Entrada de Audio	1x entrada de línea			
	Salida de Audio	1x salida de línea			
	Códec de audio	G.711 u-law 8kHz			
otros	FAN	-		1	
	Temperatura ambiente	0ºC ~ 40ºC, (32ºF~104ºF)		-40ºC ~ 50ºC, (-40ºF~122ºF)	
	Humedad ambiental	menos del 90%, sin condensación			
	Materiales	Policarbonato		Fundición a presión de aluminio	
	Peso	554g		1.21kg	
	Dimensiones, (W x H x D)	ø151 X 100(H), ø90(DOMO) mm X 3.9(H), ø3.5(DOMO) inch	ø5.9	ø135 X 145(H), ø90(Domo) mm ø5.3 X 5.7(H), ø3.5(Domo) inch	
	IK Rating	-		IK10	
	IP Rating	-		IP66	

COMPATIBLE CON:

Visite nuestro sitio web o comuníquese con el servicio al cliente para obtener la información más actualizada.

ACCESORIOS

Soporte

Modelo	ZNA-CMB3A	ZNA-ICB3A	ZNA-WMB3A
Tipo	Soporte de montaje colgante	Soporte de montaje en techo	Soporte de montaje en techo

DISTRIBUIDO EN MÉXICO POR TELSA MAYORISTA

Tels.: +52 (55) 5740 2142 / 55 5740 0606 • ventas@telsa.com.mx • www.telsa.com.mx

Síguenos en: Twitter.com/TelsaMayorista • Facebook.com/TelsaMexico

Contáctanos: